VOLCANO FDT

84 (%)	11 (kW)
0,08 (%)	0,028 (g/m3)
260 (C°)	250 (kg)
11 (Pa)	8 g/ s
200 (mm)	150 (mm)
drewno drzew liściastych hardwood твердая древесина	50 (cm)
NON-STOP tak yes oui да	tak yes oui да

BImSchV Stufe 2 Art. 15a B-VG 2015, LRV

Niskoemisyjne wkłady kominkowe
Spełniają wymogi ekoprojektu

A+

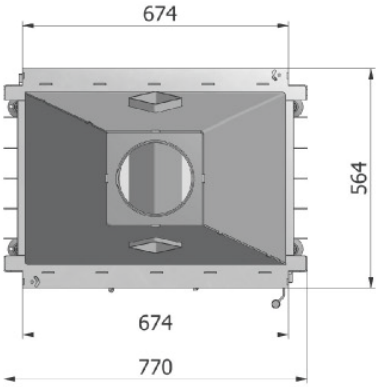

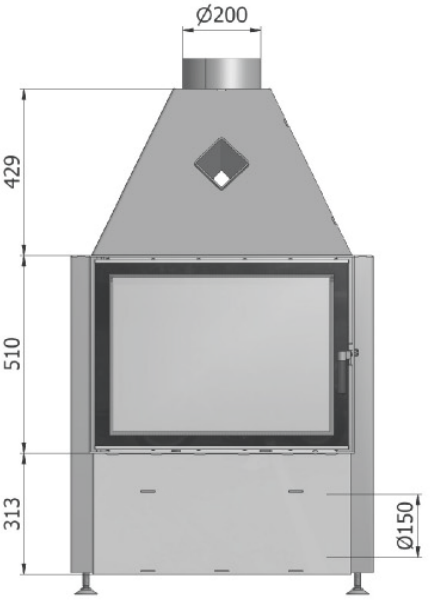

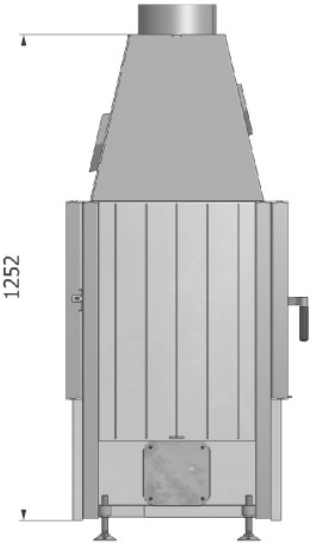

podane wymiary są orientacyjne
all dimensions are approximate

перечисленные размеры являются приблизительными
Les mesures sont approximatives